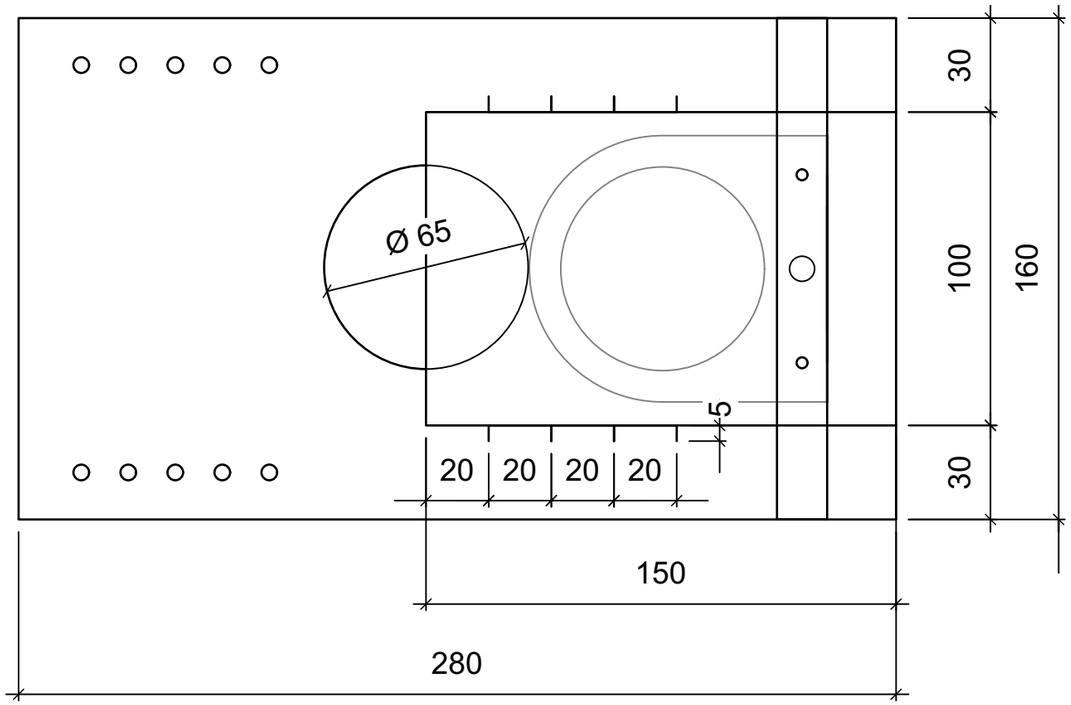

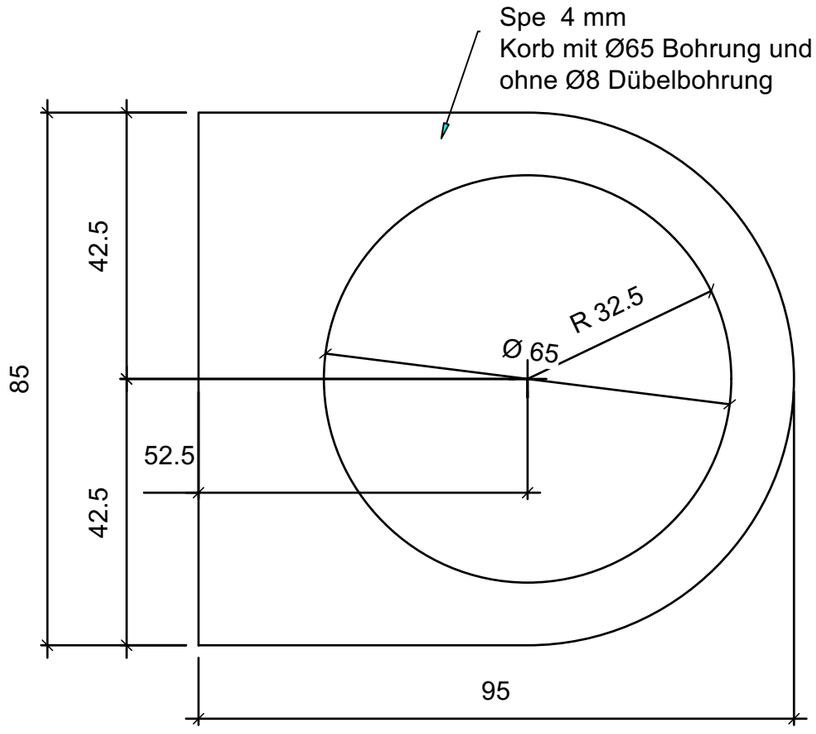

Objekt "Mini Basket"	Massstab:	1:2 / 1:1
	Plangrösse:	A3 / 420 x 297
VSSM Verband Schweizerischer Schreinermeister und Möbelfabrikanten — Traumjob Schreiner:in traumjob-schreiner.ch	Datum:	22.05.2025
	Gezeichnet:	ska